Fregadero Angolare

fregaderos

Código: 3303 060

CARACTERÍSTICAS

CUBETA PROFUNDA	Fregaderos que alcanzan una profundidad importante, más de 20 cm, gracias a la tecnología de producción avanzada, que ofrecen gran capacidad y practicidad en todas las operaciones de lavado.
DESAGÜE 3,5" BASKET	Desagüe grande de 3,5" equipado con el práctico tapón cestillo que impide el flujo de las partes sólidas en la alcantarilla.

DETALLES

Acabado	Foster cepillado
Borde Instalación	Estándar (Borde 8 mm)
Material	Acero inoxidable AISI 304
Texture	Foster cepillado
Base	90x90 cm

Dimensiones	830x830 mm
Dotaciones estándar	Soportes de fijación, junta, desagüe, rebosadero y sifón, Caja de embalaje
Orificios Monomando	1 orificio de serie
Hueco de encastre	Ver ficha técnica
Escurridor	Si
Anchura	83 cm
Medida de la cubeta	340x400mm
Número de cubetas	2 cubetas
Desagüe	Desagüe 3.5 "

DIBUJOS TÉCNICOS

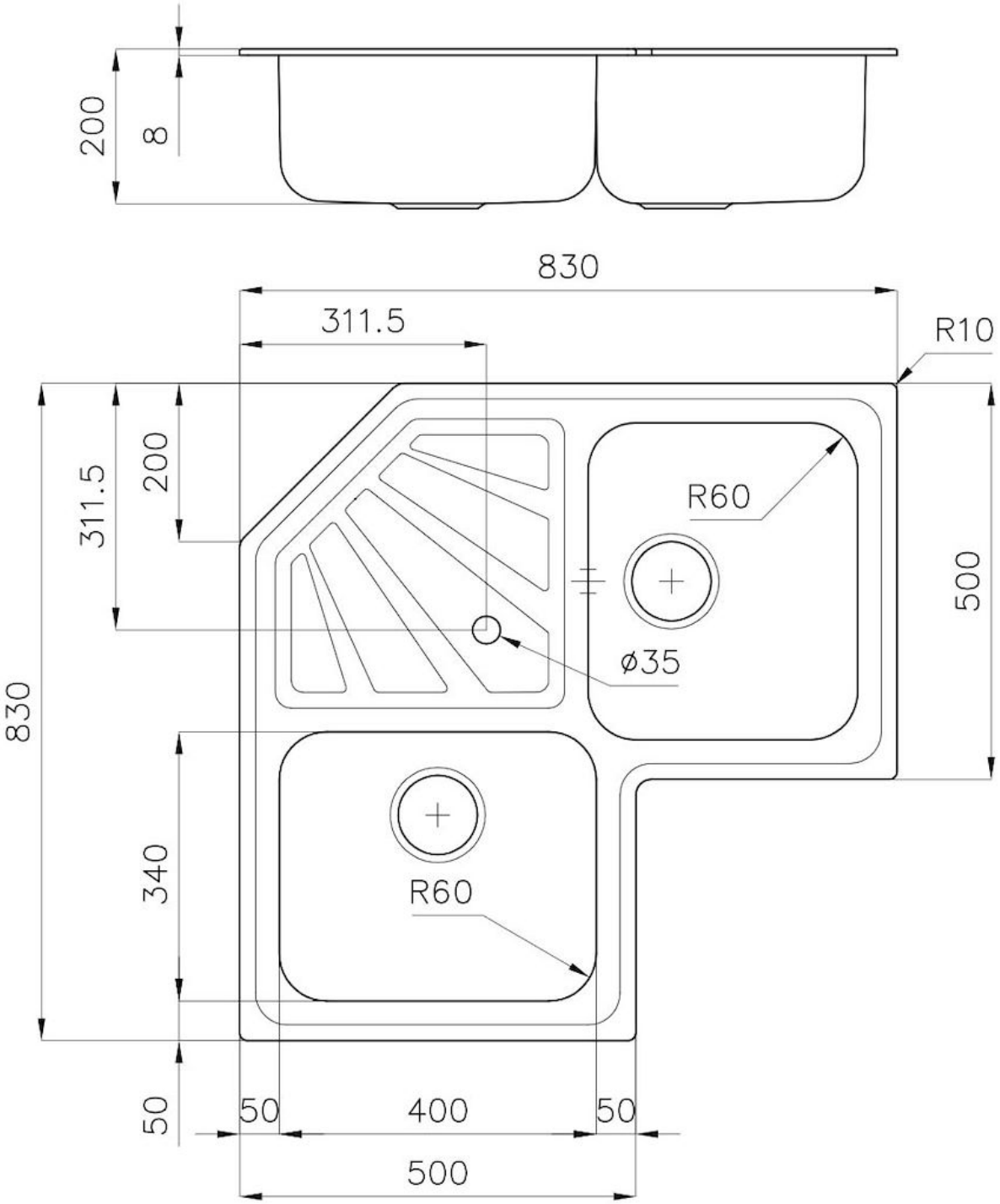
200
8
830
311.5
R10
311.5
200
R60
500
ø35
830
340
R60
50
50
400
50
500

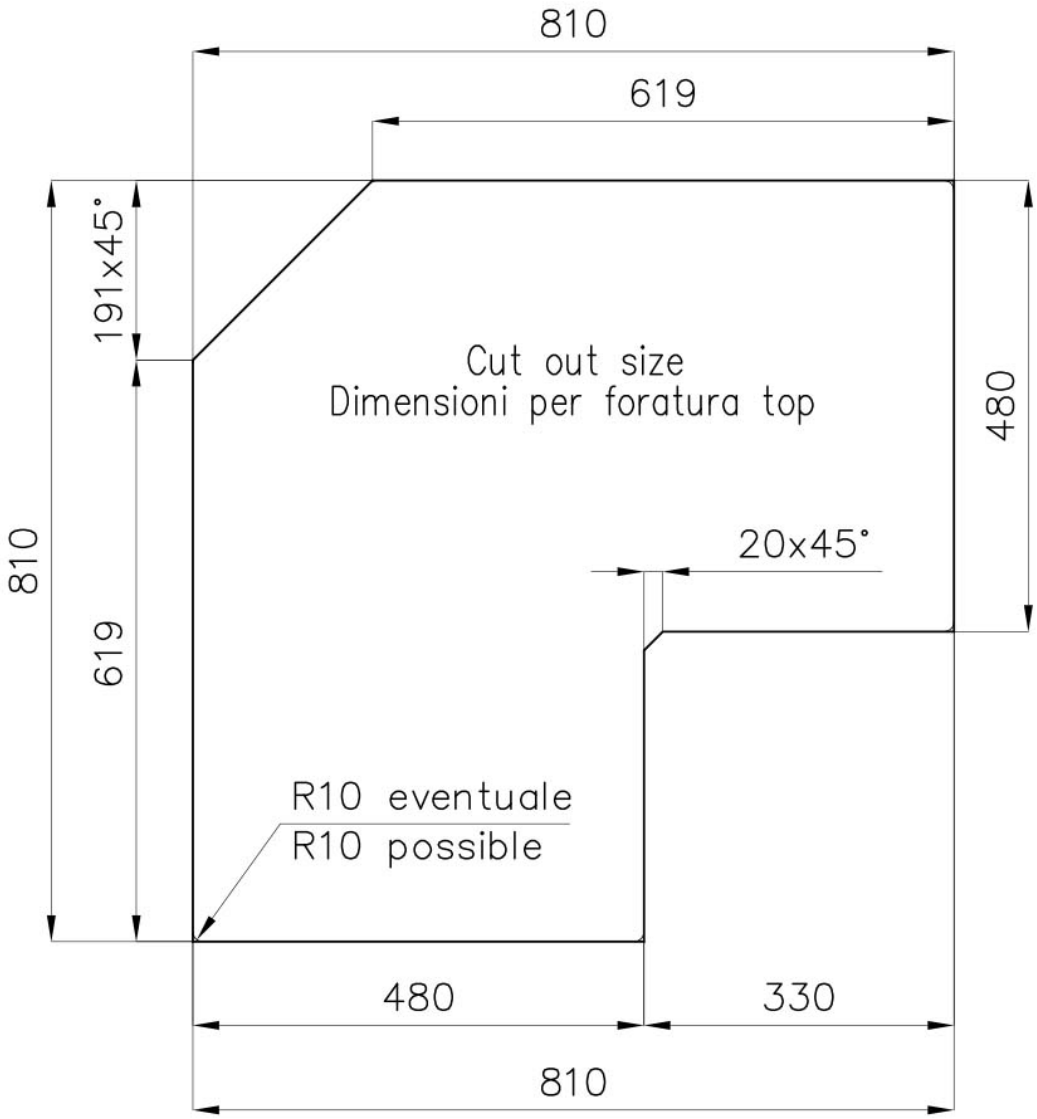
810
619
191x45°
Cut out size
Dimensioni per foratura top
480
810
20x45°
619
R10 eventuale
R10 possible
480
330
810

ACCESORIOS OPCIONALES

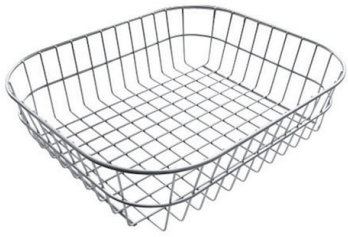

Cesta blanca de acero inoxidable
8611 000

Cubeta blanca
8153 100

Tabla de corte de HDPE
8657 001

MARIDAJE RECOMENDADO

Monomando Camillo
8467 000